CÁP CHẬM CHÁY, RUỘT ĐỒNG, GIÁP BĂNG KIM LOẠI, CÁCH ĐIỆN PVC VÀ VỎ BỌC FR - PVC (CVV/DATA HOẶC DSTA/FRt)

FLAME RETARDANT CABLES, COPPER CONDUCTOR, METALLIC TAPE ARMOURED, PVC INSULATED AND FR - PVC SHEATHED (CVV/DATA OR DSTA/FRt)

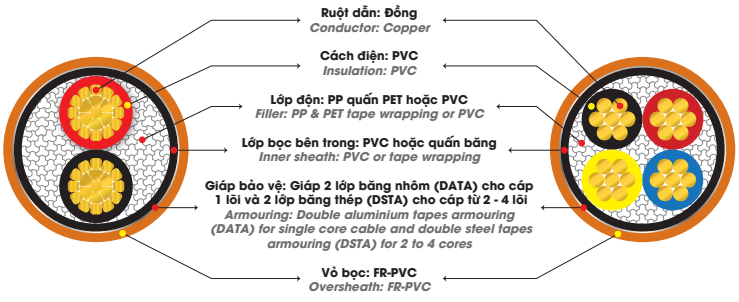

TIÊU CHUẨN:
- TCVN 5935 -1 (IEC 60502 - 1)
- IEC 60228; IEC 60332 - 1, 3
- BS 4066 - 1, 3

CẤP ĐIỆN ÁP Uo/U: 0.6/1kV

CẤU TRÚC CÁP:
- Ruột dẫn: Sợi đồng ủ mềm cấp 2 theo IEC 60228
- Cách điện: PVC
- Chất độn: PP quấn PET hoặc PVC, lớp bọc bên trong PVC
- Giáp kim loại: 2 dải băng thép hoặc nhôm
- Vỏ bảo vệ: FR - PVC hoặc LSZH

NHẬN BIẾT:
- CVV/DATA hoặc DSTA/FRt
- Cu/PVC/PVC/DATA hoặc DSTA/FR - PVC
- Màu cam hoặc theo yêu cầu

ĐẶC TÍNH KỸ THUẬT:
- Nhiệt độ ruột dẫn lớn nhất trong sử dụng bình thường 70°C
- Nhiệt độ ruột dẫn lớn nhất khi ngắn mạch thời gian tối đa 5s:
  Đối với tiết diện ruột dẫn > 300 mm²: 140°C
  Đối với tiết diện ruột dẫn ≤ 300 mm²: 160°C
- Bán kính uốn cong nhỏ nhất: 12xD (D: Đường kính ngoài của cáp)

ỨNG DỤNG:
- Lắp đặt cố định trong các công trình công cộng, hệ thống điện dự phòng, hệ thống khẩn cấp, hệ thống báo cháy, hệ thống phun nước chữa cháy, hệ thống báo khói và hút khói, hệ thống đèn thoát hiểm...

STANDARD:
- TCVN 5935 -1 (IEC 60502 - 1)
- IEC 60228; IEC 60332 - 1, 3
- BS 4066 - 1, 3

RATED VOLTAGE Uo/U: 0.6/1kV

CONSTRUCTION:
- Conductor: Annealed copper wire class 2 comply to IEC 60228
- Insulation: PVC
- Filler: PP binder tape PET or PVC; Inner sheath: PVC
- Metalic armour: Double of steel tape or Aluminium tape
- Sheath: FR - PVC or LSZH

IDENTIFICATION:
- CVV/DATA or DSTA/FRt
- Cu/PVC/PVC/DATA or DSTA/FR - PVC
- Orange or other colour as order

TECHNICAL CHARACTERISTICS:
- Maximum conductor temperature in normal operation 70°C
- Max. conductor temperature in short-circuit for 5s max duration:
  Conductor cross-section > 300 mm²: 140°C
  Conductor cross-section ≤ 300 mm²: 160°C
- Min. bend radius: 12xD (D: Overall diameter of cable)

APPLICATION:
- The flame retardant cables are proper used for public facilities, backup power systems, emergency systems, fire alarm systems, sprinklers, smoke detection and extraction equipment, emergency lighting and evacuation systems...

Số lõi	Mặt cắt danh định	Kết cấu ruột dẫn (Conductor structure)			Độ dày cách điện danh định	Độ dày băng kim loại danh định	Độ dày vỏ bảo vệ danh định	Điện trở một chiều lớn nhất của ruột dẫn ở 20°C	Đường kính tổng gần đúng (*)	Khối lượng tổng gần đúng (*)
		Số sợi	Đường kính sợi (*)	Đường kính ruột dẫn (*)						
No. of core	Nominal Area	Number of wire	Diameter of wire (*)	Diameter of conductor (*)	Nominal thickness of insulation	Nominal thickness of metal tape	Nominal thickness of sheath	Max.DC resistance of conductor at 20°C	Approx. Overall Diameter (*)	Approx. weight (*)
	mm²		mm	mm	mm	mm	mm	Ω/km	mm	kg/km
1	2.5	7	0.67	2.01	0.8	0.5	1.4	7.41	10.4	156
	4	7	0.85	2.55	1.0	0.5	1.4	4.61	11.4	195
	6	7	1.04	3.12	1.0	0.5	1.4	3.08	11.9	225
	10	7	cc	3.8	1.0	0.5	1.4	1.83	12.7	275
	16	7	cc	4.7	1.0	0.5	1.4	1.15	13.6	349
	25	7	cc	5.9	1.2	0.5	1.4	0.727	15.2	473
	35	7	cc	6.9	1.2	0.5	1.4	0.524	16.2	584
	50	19	cc	8.1	1.4	0.5	1.5	0.387	18.7	777

Số lõi	Mặt cắt danh định	Kết cấu ruột dẫn (Conductor structure)			Độ dày cách điện danh định	Độ dày băng kim loại danh định	Độ dày vỏ bảo vệ danh định	Điện trở một chiều lớn nhất của ruột dẫn ở 20°C	Đường kính tổng gần đúng (*)	Khối lượng tổng gần đúng (*)
		Số sợi	Đường kính sợi (*)	Đường kính ruột dẫn (*)						
No. of core	Nominal Area	Number of wire	Diameter of wire (*)	Diameter of conductor (*)	Nominal thickness of insulation	Nominal thickness of metal tape	Nominal thickness of sheath	Max.DC resistance of conductor at 20°C	Approx. Overall Diameter (*)	Approx. weight (*)
	mm^2		mm	mm	mm	mm	mm	Ω/km	mm	kg/km
1	70	19	cc	9.8	1.4	0.5	1.5	0.268	20.4	1,009
	95	19	cc	11.4	1.6	0.5	1.6	0.193	23.1	1,354
	120	19	cc	13.0	1.6	0.5	1.6	0.153	24.8	1,642
	150	37	cc	14.3	1.8	0.5	1.7	0.124	26.8	1,964
	185	37	cc	16.0	2.0	0.5	1.8	0.0991	29.1	2,386
	240	37	cc	18.1	2.2	0.5	1.9	0.0754	31.8	3,026
	300	61	cc	20.7	2.4	0.5	1.9	0.0601	35.2	3,720
	400	61	cc	23.5	2.6	0.5	2.1	0.0470	39.0	4,775
2	1.5	7	0.52	1.56	0.8	0.2	1.8	12.1	12.5	260
	2.5	7	0.67	2.01	0.8	0.2	1.8	7.41	13.3	305
	4	7	0.85	2.55	1.0	0.2	1.8	4.61	15.3	411
	6	7	1.04	3.12	1.0	0.2	1.8	3.08	16.7	505
	10	7	cc	3.8	1.0	0.2	1.8	1.83	19.2	613
	16	7	cc	4.7	1.0	0.2	1.8	1.15	21.0	782
	25	7	cc	5.9	1.2	0.2	1.8	0.727	24.8	1,103
	35	7	cc	6.9	1.2	0.2	1.8	0.524	26.8	1,356
	50	19	cc	8.1	1.4	0.2	1.8	0.387	30.0	1,722
	70	19	cc	9.8	1.4	0.2	1.9	0.268	34.0	2,290
	95	19	cc	11.4	1.6	0.2	2.1	0.193	38.9	3,042
	120	19	cc	13.0	1.6	0.5	2.2	0.153	43.8	4,142
	150	37	cc	14.3	1.8	0.5	2.3	0.124	48.3	4,984
	185	37	cc	16.0	2.0	0.5	2.4	0.0991	53.3	6,034
	240	37	cc	18.1	2.2	0.5	2.6	0.0754	58.7	7,543
3	1.5	7	0.52	1.56	0.8	0.2	1.8	12.1	13.0	289
	2.5	7	0.67	2.01	0.8	0.2	1.8	7.41	13.9	346
	4	7	0.85	2.55	1.0	0.2	1.8	4.61	16.4	489
	6	7	1.04	3.12	1.0	0.2	1.8	3.08	17.5	586
	10	7	cc	3.8	1.0	0.2	1.8	1.83	20.1	744
	16	7	cc	4.7	1.0	0.2	1.8	1.15	22.1	972
	25	7	cc	5.9	1.2	0.2	1.8	0.727	26.1	1,400
	35	7	cc	6.9	1.2	0.2	1.8	0.524	28.3	1,741
	50	19	cc	8.1	1.4	0.2	1.9	0.387	32.0	2,253
	70	19	cc	9.8	1.4	0.2	2.0	0.268	36.5	3,047
	95	19	cc	11.4	1.6	0.5	2.2	0.193	43.0	4,500
	120	19	cc	13.0	1.6	0.5	2.3	0.153	46.9	5,458
	150	37	cc	14.3	1.8	0.5	2.4	0.124	51.6	6,579
	185	37	cc	16.0	2.0	0.5	2.6	0.0991	56.9	8,006
	240	37	cc	18.1	2.2	0.5	2.8	0.0754	63.2	10,190
4	1.5	7	0.52	1.56	0.8	0.2	1.8	12.1	13.8	328
	2.5	7	0.67	2.01	0.8	0.2	1.8	7.41	14.8	398
	4	7	0.85	2.55	1.0	0.2	1.8	4.61	17.6	571
	6	7	1.04	3.12	1.0	0.2	1.8	3.08	18.9	693
	10	7	cc	3.8	1.0	0.2	1.8	1.83	21.7	896
	16	7	cc	4.7	1.0	0.2	1.8	1.15	24.5	1,233
	25	7	cc	5.9	1.2	0.2	1.8	0.727	28.3	1,727
	35	7	cc	6.9	1.2	0.2	1.8	0.524	30.7	2,176
	50	19	cc	8.1	1.4	0.2	2.0	0.387	35.7	2,902
	70	19	cc	9.8	1.4	0.5	2.1	0.268	41.5	4,292
	95	19	cc	11.4	1.6	0.5	2.3	0.193	47.7	5,740
	120	19	cc	13.0	1.6	0.5	2.4	0.153	52.0	6,997
	150	37	cc	14.3	1.8	0.5	2.6	0.124	57.1	8,405
	185	37	cc	16.0	2.0	0.5	2.7	0.0991	62.9	10,273
	240	37	cc	18.1	2.2	0.5	3.0	0.0754	69.6	13,038

LOẠI 3 PHA + 1 TRUNG TÍNH (3 PHASE + 1 NEUTRAL CORE)

Stt	Mặt cắt danh định	Kết cấu ruột dẫn (Conductor structure)						Độ dày cách điện danh định		Độ dày bằng kim loại danh định	Độ dày vỏ bảo vệ danh định	Điện trở một chiều lớn nhất của ruột dẫn ở 20°C		Đường kính tổng gần đúng (*)	Khối lượng tổng gần đúng (*)
		Pha (Phase)			Trung tính (Neutral core)			Nominal thickness of insulation				Max.DC resistance of conductor at 20°C			
No.	Nominal Area	Số sợi No. of wire	Đ.k sợi (*) Dia. of wire (*)	Đường kính ruột dẫn (*) Dia.of conductor (*)	Số sợi No. of wire	Đ.k sợi (*) Dia. of wire (*)	Đường kính ruột dẫn (*) Dia.of conductor (*)	Pha (Phase)	Trung tính (Neutral core)	Nominal thickness of metal tape	Nominal thickness of sheath	Pha (Phase)	Trung tính (Neutral core)	Approx. Overall Diameter (*)	Approx. weight (*)
	mm^2		mm	mm		mm	mm	mm	mm	mm	mm	Ω/km	Ω/km	mm	kg/km
1	3x2.5 + 1x1.5	7	0.67	2.01	7	0.52	1.56	0.8	0.8	0.2	1.8	7.41	12.1	14.6	383
2	3x4 + 1x2.5	7	0.85	2.55	7	0.67	2.01	1.0	0.8	0.2	1.8	4.61	7.41	17.0	531
3	3x6 + 1x4	7	1.04	3.12	7	0.85	2.55	1.0	1.0	0.2	1.8	3.08	4.61	18.6	663
4	3x10 + 1x6	7	cc	3.8	7	1.04	3.12	1.0	1.0	0.2	1.8	1.83	3.08	21.2	848
5	3x16 + 1x10	7	cc	4.7	7	cc	3.8	1.0	1.0	0.2	1.8	1.15	1.83	23.7	1,146
6	3x25 + 1x10	7	cc	5.9	7	cc	3.8	1.2	1.0	0.2	1.8	0.727	1.83	26.8	1,527
7	3x25 + 1x16	7	cc	5.9	7	cc	4.7	1.2	1.0	0.2	1.8	0.727	1.15	27.4	1,607
8	3x35 + 1x16	7	cc	6.9	7	cc	4.7	1.2	1.0	0.2	1.8	0.524	1.15	29.2	1,941
9	3x35 + 1x25	7	cc	6.9	7	cc	5.9	1.2	1.2	0.2	1.8	0.524	0.727	30.1	2,061
10	3x50 + 1x25	19	cc	8.1	7	cc	5.9	1.4	1.2	0.2	1.9	0.387	0.727	33.6	2,597
11	3x50 + 1x35	19	cc	8.1	7	cc	6.9	1.4	1.2	0.2	1.9	0.387	0.524	34.3	2,710
12	3x70 + 1x35	19	cc	9.8	7	cc	6.9	1.4	1.2	0.2	2.0	0.268	0.524	37.7	3,441
13	3x70 +1x50	19	cc	9.8	19	cc	8.1	1.4	1.4	0.2	2.1	0.268	0.387	38.9	3,638
14	3x95 +1x50	19	cc	11.4	19	cc	8.1	1.6	1.4	0.5	2.2	0.193	0.387	44.8	5,075
15	3x95 +1x70	19	cc	11.4	19	cc	9.8	1.6	1.4	0.5	2.3	0.193	0.268	46.0	5,359
16	3x120 +1x70	19	cc	13.0	19	cc	9.8	1.6	1.4	0.5	2.3	0.153	0.268	49.3	6,309
17	3x120 +1x95	19	cc	13.0	19	cc	11.4	1.6	1.6	0.5	2.4	0.153	0.193	51.0	6,702
18	3x150 +1x70	37	cc	14.3	19	cc	9.8	1.8	1.4	0.5	2.5	0.124	0.268	53.6	7,416
19	3x150 +1x95	37	cc	14.3	19	cc	11.4	1.8	1.6	0.5	2.5	0.124	0.193	54.9	7,762
20	3x185 +1x95	37	cc	16.0	19	cc	11.4	2.0	1.6	0.5	2.6	0.0991	0.193	59.0	9,094
21	3x185 +1x120	37	cc	16.0	19	cc	13.0	2.0	1.6	0.5	2.7	0.0991	0.153	60.6	9,508
22	3x240 +1x120	37	cc	18.1	19	cc	13.0	2.2	1.6	0.5	2.8	0.0754	0.153	65.3	11,522
23	3x240 +1x150	37	cc	18.1	37	cc	14.3	2.2	1.8	0.5	2.9	0.0754	0.124	66.6	11,898
24	3x240 +1x185	37	cc	18.1	37	cc	16.0	2.2	2.0	0.5	2.9	0.0754	0.0991	67.9	12,362

CC - Ruột dẫn tròn xoắn ép chặt.
(*) Giá trị tham khảo: Để thiết kế, phục vụ cho vận chuyển, lưu kho sản phẩm. Không phải là chỉ tiêu đánh giá chất lượng sản phẩm.
Ngoài ra chúng tôi cũng có thể sản xuất các loại cáp khác có kết cấu và tiêu chuẩn theo yêu cầu khách hàng.

CC - Circular Compacted Stranded Conductor.
(*) Reference value: For design, transportation, storage products. Not for evaluating the quality of products.
We commit to providing customized cable solution to suit any customer standards and requirements.